Otis
Lorenz*Kaz
2007/2008

Tavolo rotondo

Materiali:
BASE: lamiera di acciaio verniciato a polvere color bianco o nero, piedini regolabili.
PIANO: pannello in multistrato di betulla rivestito con laminato HPL color bianco opaco o nero opaco oppure rivestito con superficie nanotecnologica Fenix NTM® nero opaco "soft touch".

+info:
http://www.depadova.com/materials.pdf

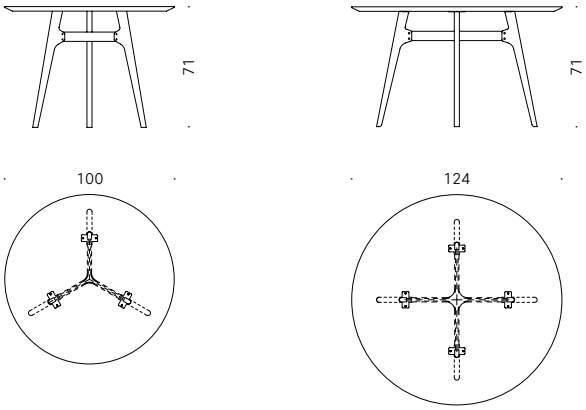

Otis
Lorenz*Kaz
2007/2008

Round table

Materials:
BASE: steel sheet, coated with white or black powder. Adjustable feet.
TOP: multi-ply birchwood panel covered with matt white or matt black HPL laminate or with Fenix NTM® nanotechnology surface, matt black 'soft touch'.

+info:
http://www.depadova.com/materials.pdf

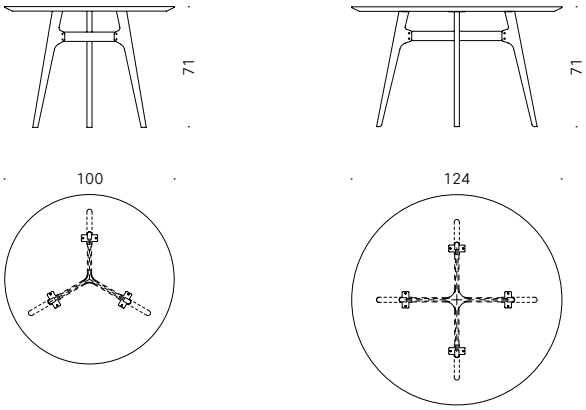

Otis
Lorenz*Kaz
2007/2008

Table ronde

Matériaux:
BASE: tôle en acier peint blanc ou noir à poudre, pieds réglables.
DESSUS : panneau de multiplis de bouleau, revêtu avec stratifié HPL blanc mat ou noir mat ou revêtu avec surface nanotechnologique Fenix NTM® noir mat "soft touch".

+info:
http://www.depadova.com/materials.pdf

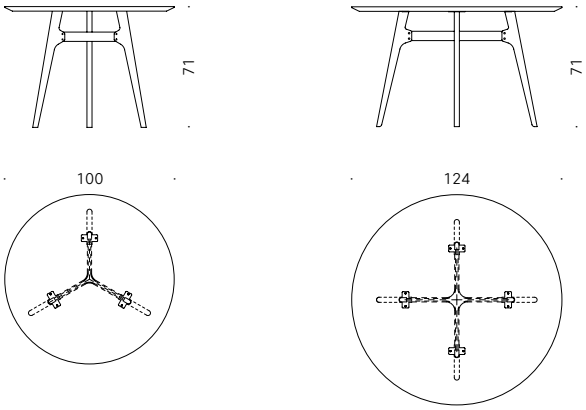

Otis
Lorenz*Kaz
2007/2008

Runder Tisch

Materialien:
GESTELL: Stahlblech mit Pulverlackierung, weiß oder schwarz. Verstellbare Füße.
TISCHPLATTE: Paneel in Birkenschichtholz, verkleidet mit Laminat HPL matt weiß oder matt schwarz oder mit matt schwarzer nanotechnologischer Oberfläche Fenix NTM® „Soft Touch".

+info:
http://www.depadova.com/materials.pdf

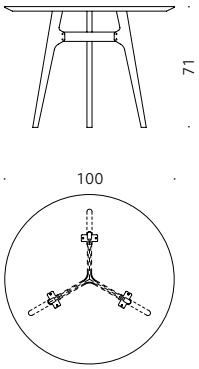

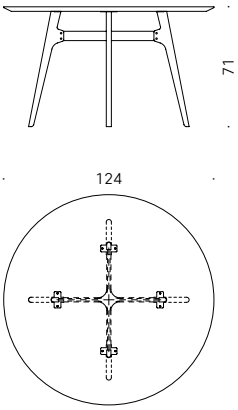

Otis
Lorenz*Kaz
2007/2008

Mesa redonda

Materiales:
BASE: chapa de acero pintado en polvo color blanco o negro, pies ajustables.
TABLERO: panel de multicapa de abedul revestido en laminado HPL color blanco mate o negro mate o revestido en superficie nanotecnológica Fenix NTM® negro mate "soft touch".
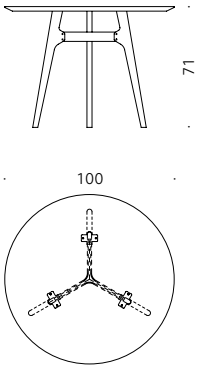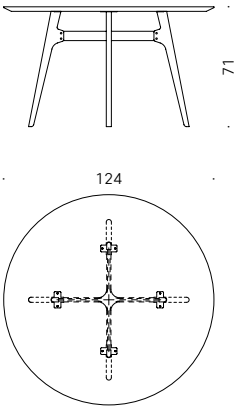
+info:
http://www.depadova.com/materials.pdf