Sail
Nendo
2017

Tavolino

Materiali:
BASE: acciaio verniciato a polvere color nero opaco. Piedini in termoplastica.
PIANO: multistrato di betulla impiallacciato in rovere affumicato, bordo in massello di rovere affumicato, finito con vernice trasparente a base acqua o a base solvente.

+info:
http://www.depadova.com/materials.pdf

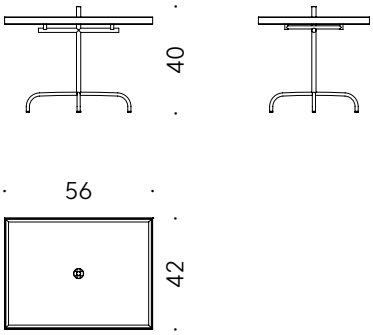

Sail
Nendo
2017

Low table

Materials:
BASE: steel, matt black powder coated. Thermoplastic feet.
TOP: multi-ply birchwood, veneered in smoked oak, edge in solid smoked oak wood, finished with transparent water-based or solvent-based paint.

+info:
http://www.depadova.com/materials.pdf

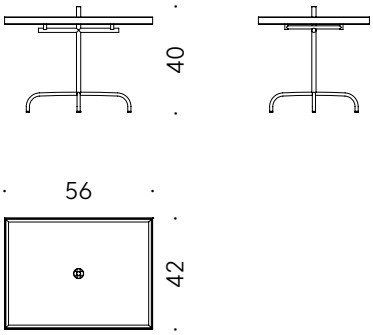

Sail
Nendo
2017

Petite table

Matériaux:
BASE: base en acier peint à poudre noir mat. Pieds en thermoplastique.
DESSUS: dessus en multiplis de bouleau plaqué en chêne fumé, bord en massif de chêne fumé, fini avec peinture transparent à l'eau ou à base de solvant.

+info:
http://www.depadova.com/materials.pdf

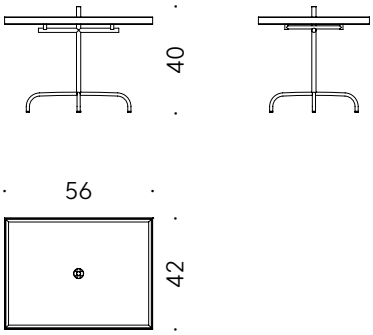

Sail
Nendo
2017

Beistelltisch

Materialien:
GESTELL: Stahl lackiert mit Pulver, mattschwarz. Thermoplast-Füße.
PLATTE: Schichtholz Birke furniert in Räuchereiche, Kante aus Massivholz Räuchereiche, endbehandelt mit transparentem Lack auf Wasser- oder Lösemittelbasis.

+info:
http://www.depadova.com/materials.pdf

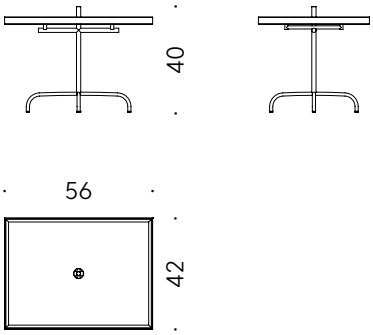

Sail
Nendo
2017

Mesita

Materiales:
BASE acero pintado en polvo color negro mate. Pies de termoplástico.
TABLERO: multicapa de abedul chapado en roble ahumado, borde de madera maciza de roble ahumado, acabado con pintura transparente a base de aqua o a base de disolvente.
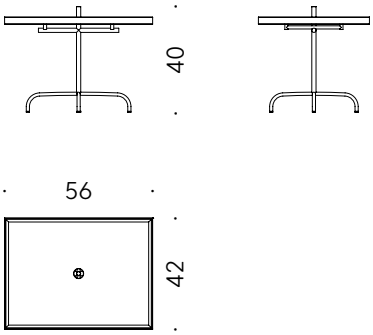
+info:
http://www.depadova.com/materials.pdf