Shigeto
Vico Magistretti
1989

Contenitore

Materiali:
STRUTTURA E RIPIANI: telaio in massello di rovere naturale finito con vernice trasparente a base acqua o a base solvente e pannelli di particelle di legno (certificato classe E1, CARB P2/TSCA Title VI), impiallacciati in rovere naturale finito con vernice trasparente a base acqua o a base solvente.
DIVISORI: pannello in multistrato di betulla (certificato classe E1, CARB P2/TSCA Title VI) impiallacciati in rovere naturale, finito con vernice trasparente a base acqua o a base solvente.
RUOTE: ruote piroettanti con supporto in lamiera d'acciaio cromato, ruota con anello in gomma antistatica. Le ruote anteriori sono dotate di un sistema di bloccaggio.
In caso di carico considerevole è prevista l'installazione di una quinta ruota centrale.

+info:
http://www.depadova.com/materials.pdf

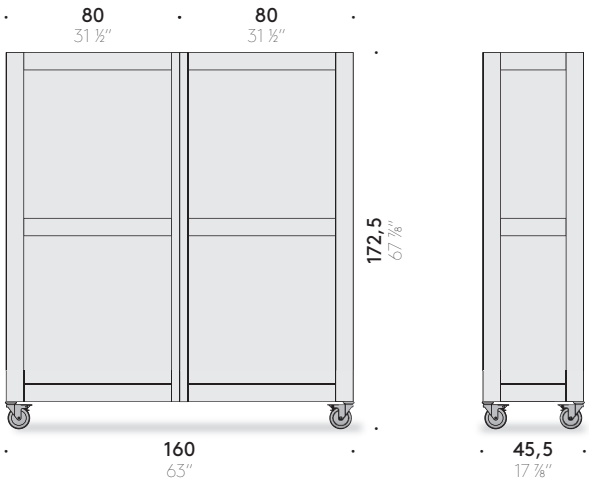

Shigeto
Vico Magistretti
1989

Cabinet

Materials:
STRUCTURE AND SHELVES: frame in solid natural oak, finished with transparent water-based or solvent-based coating and panels made of wood particle board panels (class E1, CARB P2/TSCA Title VI certified), veneered in natural oak, finished with transparent water-based or solvent-based coating.
DIVIDERS: panel made of birch plywood (class E1, CARB P2/TSCA Title VI certified), veneered in natural oak, finished with transparent water-based or solvent-based coating.
CASTORS: swivel castors with support in chromium-plated steel plates; castor with antistatic rubber rim and ring. The front castors are equipped with a braking mechanism.
In case of heavy loads, a fifth central castor can be installed.

+info:
http://www.depadova.com/materials.pdf

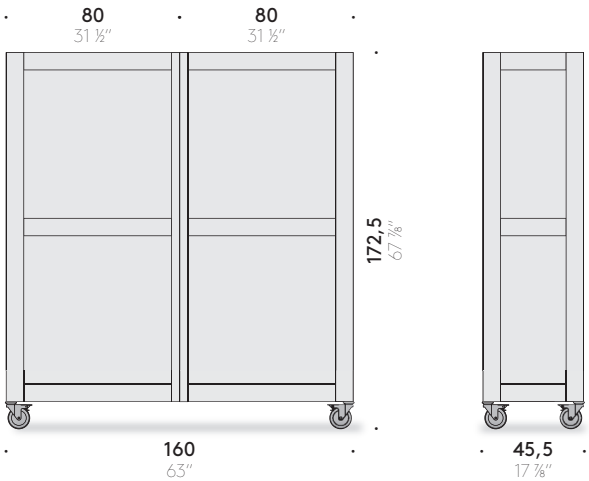

Shigeto
Vico Magistretti
1989

Elément de rangement

Matériaux:
STRUCTURE ET ETAGERES: cadre en massif de chêne naturel fini avec peinture transparent à l'eau ou à base de solvant et panneaux de particules de bois (certifiée classe E1, CARB P2 / TSCA Title VI), plaqués en chêne naturel fini avec peinture transparent à l'eau ou à base de solvant.
SEPARATEURS: panneau en multiplis de bouleau (certifiée classe E1, CARB P2 / TSCA Title VI) plaqués en chêne naturel, fini avec peinture transparent à l'eau ou à base de solvant.
ROULETTES: roulettes pivotantes avec support en tôle d'acier chromé, roulette avec bague en caoutchouc antistatique. Les roulettes avant sont munies d'un système de blocage.
En cas de chargement considérable le montage d'une cinquième roulette centrale est prévu.

+info:
http://www.depadova.com/materials.pdf

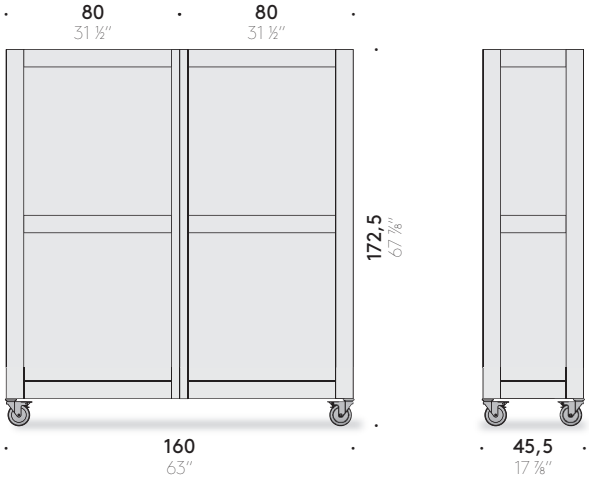

Shigeto
Vico Magistretti
1989

Schrankelement

Materialien:
KORPUS UND FACHBÖDEN: Massivholzrahmen aus Natureiche, endbehandelt mit transparentem Lack auf Wasser- oder Lösemittelbasis sowie Spanplatten (zertifiziert Klasse E1, CARB P2 / TSCA Title VI), furniert in Natureiche, endbehandelt mit transparentem Lack auf Wasser- oder Lösemittelbasis.
TRENNWÄNDEN: Paneel in Birkenschichtholz (zertifiziert Klasse E1, CARB P2 / TSCA Title VI), furniert in Natureiche, endbehandelt mit transparentem Lack auf Wasser- oder Lösemittelbasis.
ROLLEN: Lenkrollen mit Halterung aus verchromtem Stahlblech, Rollen mit Ring aus antistatischem Gummi. Die vorderen Rollen verfügen über einen Feststeller.
Bei erheblicher Belastung wird mittig eine fünfte Rolle montiert.

+info:
http://www.depadova.com/materials.pdf

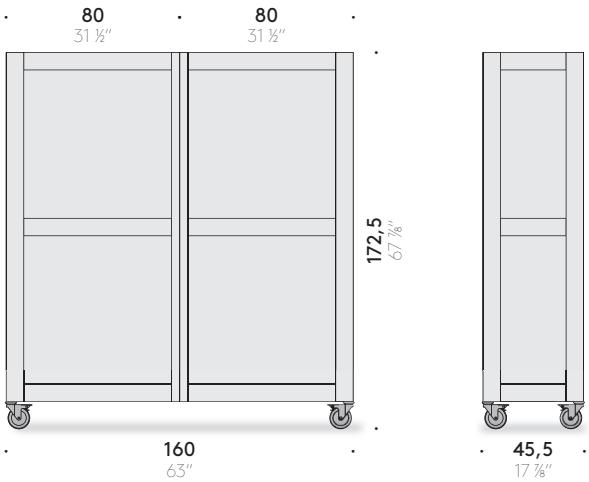

Shigeto
Vico Magistretti
1989

Mueble contenedor

Materiales:
ESTRUCTURA Y ESTANTES: bastidor de madera maciza de roble natural acabado con pintura transparente a base de aqua o a base de disolvente y paneles de partículas de madera (certificado clase E1, CARB P2 / TSCA Title VI), chapados de roble natural acabado con pintura transparente a base de aqua o a base de disolvente.
SEPARADORES: panel de madera multicapa de abedul (certificado clase E1, CARB P2 / TSCA Title VI) chapado en roble natural, acabado con pintura transparente a base de aqua o a base de disolvente.
RUEDAS: ruedas pivotantes con soporte de chapa de acero cromado, rueda con anillo de goma antiestática. Las ruedas anteriores están equipadas con un sistema de bloqueo.
En caso de carga pesada, está prevista la instalación de una quinta rueda central.
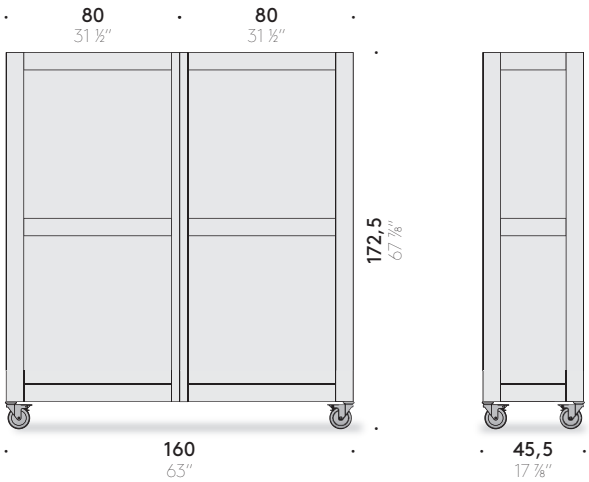
+info:
http://www.depadova.com/materials.pdf